ottobock.

Grundpreis: 3.510 €
(inkl. Beinstütze)

Alle Preise in €, gültig vom 01.01.2023 - 31.12.2023
zzgl. 7% MwSt., bei Ersatzteilen zzgl. 19% MwSt.

HMV-Nr.: 18.50.03.5041

☐ **Kostenvoranschlag**	☐ **Bestellung**
☐ **Sonderbauanlage liegt bei**	
Rechnungsanschrift/Kundennummer	
Lieferanschrift	
Kommission	Name ..... Datum Unterschrift

Zenit R

Aktivrollstuhl

Artikel-Nummer: 480F160=1_AA04_C

Grundausstattung

- Offener Aluminiumrohrrahmen
- Vorderrahmenkröpfung wählbar
- Rückenbespannung anpassbar
- modularer Aufbau
- Antriebsräder mit Steckachse
- Kniehebelbremse 4.0
- Wadenband

max. Benutzergewicht 120 kg
für den KMP Transport zugelassen

Rollstuhlmaße*

1 vordere Sitzhöhe (vSH)
= Boden bis Oberkante Sitzbespannung

2 Unterschenkellänge (UL)
= Oberkante Sitzbespannung rechts/links bis Oberkante Fußplatte Mitte (ohne Berücksichtigung Sitzkissen)

3 hintere Sitzhöhe (hSH)
= Boden bis Oberkante Sitzbespannung

4 Rückenhöhe (RH)
= Oberkante Sitzrohr (Kreuzstrebe) bis Oberkante Rückenbespannung

5 Sitztiefe (ST)
= Vorderkante Sitzbespannung bis Rückenrohr

6 Sitzbreite (SB)
= Außenkante Rahmenrohr bis Außenkante Rahmenrohr

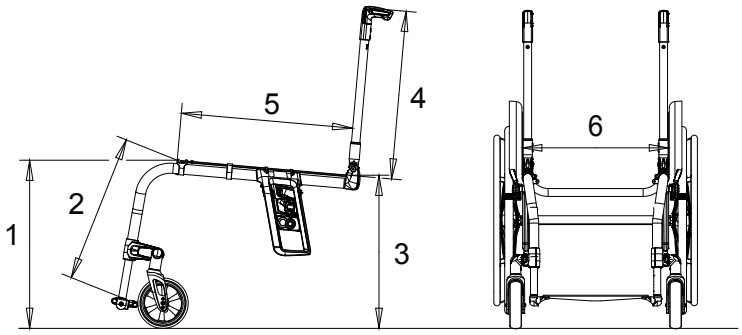

Technische Änderungen und Druckfehler vorbehalten

© Ottobock · 647F578=de_DE·16·2212

Otto Bock HealthCare Deutschland GmbH · Max-Näder-Str. 15 · 37115 Duderstadt · T +49 5527 848-3433 · F +49 5527 848-1460

Anbindung Zusatzantriebe			Mehrpreis
MZ20	☐	**Montageset Klaxon 6 km/h**	**–**
MZ21	☐	**Montageset Klaxon 10 km/h**	**–**
MZ22	☐	**Montageset Klaxon 15 km/h**	**–**
MZ08	☐	**Einzelabnahme TÜV**	**212,–***
* Nettopreis			

Service			Mehrpreis
481X26=ST120	☐	**Anpassung durch Ottobock Mitarbeiter vor Ort**	**300,–**

Ausstattung			Mehrpreis
MA 110	☒	**Standard**	**–**

Material Rahmenrohr			Mehrpreis
MA 08	☐	**Aluminium**	**–**
MA 12	☐	**Carbon** (nur mit 85° und 2 Kröpfung/Abduktion)	**618,–**

Vorderrahmenwinkel				Mehrpreis
	MA 20	☐	**75°** (längerer Rahmen)	**–**
	MA 21	☐	**85°** (kurzer Rahmen)	**–**

Vorderrahmenkröpfung				Mehrpreis
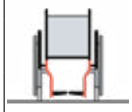	**MA 14**	☐	**0 cm Kröpfung**	**–**
	MA 15	☐	**2 cm Kröpfung**	**–**
	MA 30	☐	**2 cm Abduktion** (nur bis SB 42 cm möglich)	**–**

Verlängerung Vorderrahmen			Mehrpreis
MA 23	☐	**3 cm**	**95,–**

Sitzbreite SB in cm								
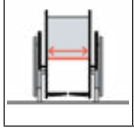	☐ **32**	☐ **34**	☐ **36**	☐ **38**	☐ **40**	☐ **42**	☐ **44**	☐ **46**

Sitztiefe ST in cm								
	☐ **36**	☐ **38**	☐ **40**	☐ **42**	☐ **44**	☐ **46**	☐ **48**	☐ **50**

Vordere Sitzhöhe (vSH) in cm									
	☐ **38**	☐ **39**	☐ **40**	☐ **41**	☐ **42**	☐ **43**	☐ **44**	☐ **45**	☐ **46**
	☐ **47**	☐ **48**	☐ **49**	☐ **50**	☐ **51**	☐ **52**	☐ **53**	☐ **54**	

Rahmenzubehör				Mehrpreis
MA 51	☐	Ankipphilfe, rechts	+ 270 g	101,–
MA 52	☐	Ankipphilfe, links	+ 270 g	101,–
MA 55	☐	Kippschutz, rechts	+ 517 g	169,–
MA 56	☐	Kippschutz, links	+ 517 g	169,–
MA 60	☐	Rahmenpolster	+ 42 g	76,–

Lenkräder			Mehrpreis
MF 30	☐	4" Vollgummi, schwarz	–
MF 35	☐	4" Softrolle, Aluminium	157,–
MF 31	☐	5" Vollgummi, schwarz	–
MF 36	☐	5" Softrolle, Aluminium	157,–
MF 04	☐	5,5" Softrolle, grau	–
MF 05	☐	6" Luft*	–
MF 32	☐	6" Vollgummi, schwarz*	–
MF 37	☐	6" Softrolle, Aluminium*	157,–

* Hinweis: Einschränkungen in Verbindung mit 85° Vorderrahmen möglich.

Upgrade Lenkräder			Mehrpreis
13650.001	☐	Kugellagerabdeckung Softrollen Aluminium (MF35/36/37)	65,–
24950.004	☐	Softrolle (MF35/36/37) pulverbeschichtet: ..... (Farbe-Code)	150,–
24950.003	☐	Lenkradgabel pulverbeschichtet: ..... (Farbe-Code)	180,–

Lenkradachse			Mehrpreis
MF 90	☒	Gabeln mit Schraubachse	–

Hintere Sitzhöhe (hSH) in cm

☐ 37 ☐ 38 ☐ 39 ☐ 40 ☐ 41 ☐ 42 ☐ 43
☐ 44 ☐ 45 ☐ 46 ☐ 47 ☐ 48 ☐ 49 ☐ 50

Antriebsradgröße			Mehrpreis
MG 02	☐	24"	–
MG 00	☐	25"	–

Antriebsradsturz ☐ 0 ° ☐ 2 ° ☐ 3 ° ☐ 4 °

Antriebsradfelge				24"	25"	Mehrpreis
MG 06	☐	Hohlkammer		•	•	–
MG 10	☐	Spinergy SPOX	– 360 g	•		588,–
MG 11	☐	Spinergy LX	– 400 g	•		729,–
MG 12	☐	Spinergy LXL Blade, Speichen schwarz (PU-Bereifung nicht moglich)	– 660 g	•		790,–
MG 12	☐	Spinergy LXL Blade, Speichen weiß (PU-Bereifung nicht moglich)	– 660 g	•		790,–
MG 15	☐	Infinity Ultralight (PU-Bereifung nicht möglich)	– 720 g	•	•	113,–
MG 150	☐	Infinity Ultralight, farbig (PU-Bereifung nicht möglich)	– 720 g	•		231,–

		Farbpaket Infinity Ultralight/Lenkradgabel	24"	Mehrpreis
	☐	**Sparkle light orange**	•	–
	☐	**Marine blue**	•	–
	☐	**Candy red**	•	–
	☐	**Sparkle granny-smith**	•	–
13374.000	☐	**Sonderräder/Kundenwunsch .....**		**auf Anfrage**

Bereifung				24"	25"	Mehrpreis
MG 31	☐	**Schwalbe RightRun 1"**		•	•	–
MG 34	☐	**PU 1"** (nicht in Kombination mit MG 15/MG 150 möglich)	+344 g	•		–
MG 341	☐	**PU 1", schwarz** (nicht in Kombination mit MG 15/MG 150 möglich)	+ 344 g	•		–
MG 37	☐	**Schwalbe Marathon Plus Evo. 1"**	+ 374 g	•	•	**50,–**
MG 200	☐	**Schwalbe ONE 1"**	– 226 g	•		**57,–**
13634.002	☐	**Sonderbereifung/Kundenwunsch .....**				**auf Anfrage**
Greifreifen				**24"**	**25"**	**Mehrpreis**
MG 50	☐	**Alu schwarz beschichtet, hoch**		•	•	–
MG 52	☐	**Alu silber eloxiert, hoch**	– 40 g	•	•	–
MG 53	☐	**Alu silber eloxiert, tief**	– 120 g	•		–
MG 54	☐	**gummiert, hoch**	+ 500 g	•	•	**268,–**
MG 56	☐	**Edelstahl poliert, hoch**	+ 620 g	•	•	–
MG 57	☐	**Edelstahl poliert, tief**	+ 580 g	•		–
MG 63	☐	**CURVE L** (eloxiert)	+ 200 g	•	•	**399,–**
MG 64	☐	**Curve Grip L** (für Nutzer mit eingeschränkter Greiffunktion)	+ 840 g	•	•	**425,–**
MG 65	☐	**GEKKO** (ergonomischer Greifring)	+ 700 g	•	•	**365,–**
98431.001	☐	**Sondergreifreifen/Kundenwunsch .....**				**auf Anfrage**

Greifreifen-Montage			Mehrpreis
MG 70	☐	**Montage eng** (15 mm)	–
MG 71	☐	**Montage weit** (25 mm)	–

Kipppunkt in cm (gemessen parallel zum Boden)

☐ **5** ☐ **6** ☐ **7** ☐ **8** ☐ **9** ☐ **10** ☐ **11** ☐ **12** ☐ **13** ☐ **14**

Alternative Messmethode (Angabe Antriebsradposition horizontal von Avantgarde)

☐ **A** ☐ **B** ☐ **C** ☐ **D** ☐ **E** ☐ **F** ☐ **G** ☐ **H**

(Geben Sie die Antriebsradposition Ihres Avantgarde an, wir berechnen den Kipppunkt)

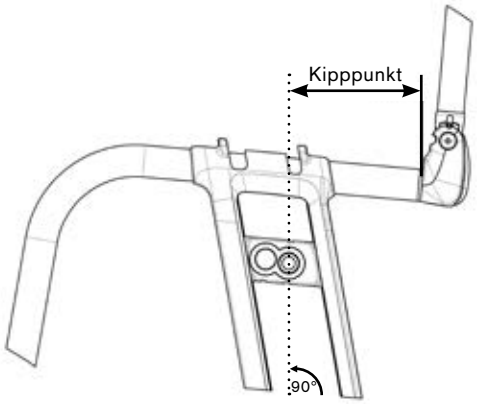

Steckachsensystem				Mehrpreis
MG 27	☐	**Steckachse**		**–**
MG 28	☐	**Steckachse mit Tetraentriegelung** (nur in Verbindung mit Hohlkammerfelge & Spinergy Antriebsrädern	+ 158 g	**120,–**

Zubehör Antriebsrad				Mehrpreis
MG 87	☐	**Hochdruckpumpe, 14 bar**		**99,–**
MG 88	☐	**Airman-Pumpe**		**151,–**
Bremsen				**Mehrpreis**
MH 01	☐	**Kniehebelbremse 4.0**		**–**
MH 30	☐	**Kniehebelbremse 4.0, Bremshebel lang**		**–**
MH 05	☐	**Scherenbremse aus Aluminium**	– 142 g	**197,–**

Zubehör Bremsen				Mehrpreis
MH 10	☐	**Bremshebelverlängerung**	+ 70 g	**41,–**
MH 21	☐	**Bremshebelverlängerung, steckbar**	+ 34 g	**41,–**

Rückenhöhe in cm

☐ **25** ☐ **27,5** ☐ **30** ☐ **32,5** ☐ **35** ☐ **37,5** ☐ **40** ☐ **42,5** ☐ **45** ☐ **47,5**
☐ **50**

Rückensystem				
MD 01	☐	**Rücken gerade** (gemessen 90° zum Sitzrohr)		**–**
MD 11	☐	**winkeleinstellbar, abklappbar auf Sitzrohre (-10°/-5°/0°/+5°/+10°)**	+ 240 g	**313,–**
MD 13	☐	**Rückenwinkel nach Kundenwunsch** (gemessen 90° zum Boden) ☐ **0°** ☐ **-5°** ☐ **-10°**		**151,–**

Rückenbespannung				Mehrpreis
MD 03	☐	**anpassbar, gepolstert**		**–**
MD 05	☐	**anpassbar, atmungsaktiv**		**61,–**
MD 18	☐	**Ultraleicht**		**74,–**
MD 06	☐	**ohne**		**–**

Verbreiterung Rückenpolster				Mehrpreis
MD 80	☐	**+ 2 cm**		**–**
MD 81	☐	**+ 4 cm**		**–**
MD 82	☐	**ohne**		**–**

Verwendung BAXX Rückensystem (Bestellblatt beifügen, modellbedingte Einschränkungen möglich)			Mehrpreis
MD 44	☐	**BAXX Aluminium Rücken** (beigelegt)	**Preis des Rückensystems laut Baxx Bestellblatt**

Schiebegriffe				Mehrpreis
MD 50	☐	**kurz**		**–**
MD 51	☐	**lang**	+ 128 g	**–**
MD 55	☐	**höhenverstellbar/abnehmbar**	+ 580 g	**244,–**
MD 45	☐	**höhenverstellbar/abnehmbar für Baxx** (Verfügbar ab Ende Q1/2023)		**240,–**
MD 56	☐	**abklappbar**	+ 108 g	**172,–**
MD 59	☐	**ohne**	– 258 g	**–**

Seitenteile				Mehrpreis
ME 02	☐	**mit Spritz- und Kälteschutz**		**196,–**
ME 04	☐	**Carbon, mit Spritzschutz**	− 256 g	**461,–**
ME 05	☐	**mit Armauflage kurz**	+ 2.490 g	**366,–**
ME 06	☐	**mit Armauflage lang**	+ 2.180 g	**366,–**

Sitzbespannung			Mehrpreis
MC 15	☐	**Bespannung mit Ablagefächern**	**51,–**
MC 16	☐	**Bespannung nachspannbar**	**–**
MC 18	☐	**Ultraleicht**	**74,–**
MC 06	☐	**ohne**	**–**

Sitzkissen			Mehrpreis
MC 01	☐	**Sitzkissen standard** (Kissenstärke 5 cm)	**105,–**
MC 02	☐	**Cubic Foam Sitzkissen** (Kissenstärke 5 cm)	**143,–**
MC 05	☐	**Sitzkissen Evolight** (Kissenstärke 6 cm)	**246,–**
MC 20	☐	**Terra Sitzkissen*** (Kissenstärke 10 cm)	**190,–**
MC 21	☐	**Terra Aquos Sitzkissen*** (Kissenstärke 10 cm)	**208,–**
MC 22	☐	**Terra Flair Sitzkissen*** (Kissenstärke 10 cm)	**550,–**
MC 29	☐	**Livo** (Kissenstärke 5 cm)	**115,–**
MC 23	☐	**Cloud Sitzkissen*** (Kissenstärke 10 cm)	**780,–**

* nicht alle erforderlichen Sitzbreiten bzw. Sitztiefen möglich!

Unterschenkellänge in cm (ohne Berücksichtigung Sitzkissen)

Unterschenkellänge (UL) **in cm** (möglicher Einstellbereich 28 cm – 51 cm)		
MB 130	☒	**einstellbar**

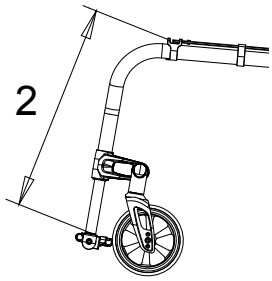

Beinstützen			Mehrpreis
MB 160	☐	**Durchgehend, Aluminium** (UL 28 – 51 cm)**	**124,–**
MB 180	☐	**Durchgehend, Carbon** (UL 28 – 51 cm)**	**245,–**
MB 06	☐	**Aluminium light, starr (UL 31 – 51 cm)**	**–**

** Wählbare UL abhängig von Radgröße, Stizbreite und vorderer Sitzhöhe.

Weiteres Zubehör			Mehrpreis
MZ 51	☐	**Sitzgurt mit Metallschloß**	**103,–**
MZ 59	☐	**Tasche für Mobiltelefon**	**26,–**

Speichenschutz			Mehrpreis
MG 90	☐	**transparent**	**179,–**
MG 100	☐	**Motiv Graphics**	**202,–**
MG 101	☐	**Motiv Miracle**	**202,–**
MG 102	☐	**Motiv Network**	**202,–**
MG 103	☐	**Motiv Robots**	**202,–**
MG 104	☐	**Motiv Spectrum**	**202,–**

Rahmenfarben			Mehrpreis
001	☐	Brillant silber	261,–
002	☐	Anthrazit metallic	261,–
003	☐	Tiefschwarz RAL 9005	261,–
004	☐	Eisblau	261,–
005	☐	Sparkle light orange	261,–
009	☐	Vinho sparkle	261,–
010	☐	Marine blue	261,–
012	☐	Sky blue	261,–
048	☐	Tiefschwarz matt (Struktur)	261,–
014	☐	Candy red	261,–
021	☐	Sparkle granny-smith	261,–
023	☐	Weiß RAL 9016	261,–
027	☐	Shimano matt	261,–
039	☐	Schwarz, matt eloxiert	–
040	☐	Anthrazit, matt eloxiert	–
041	☐	Gold, matt eloxiert	–
042	☐	Blau, matt eloxiert	–
043	☐	Orange, matt eloxiert	–
044	☐	Grün, matt eloxiert	–
045	☐	Violett, matt eloxiert	–
046	☐	Rot, matt eloxiert	–

Sonderzubehör			Mehrpreis
MZ 52	☐	Werkzeugsatz	58,–
MZ 58	☐	Tasche für Antriebsräder	106,–
MZ 70	☐	KMP-Transportsatz	294,–
MZ 89	☐	Steckachsenschutz	10,–
MZ 93	☐	Rucksack	59,–

Notizen/Anmerkungen

Information

MH 01 Kniehebelbremse 4.0

MD 50 Schiebegriffe, kurz

MD 55 Schiebegriffe höhenverstellbar/abnehmbar

ME 04 Seitenteil Carbon, mit Spritzschutz

MD 03 Rückenbespannung, anpassbar, gepolstert

MB 06 Beinstütze Aluminium light, starr

Antriebsradadapter, fest verschweißt

MH 05 Scherenbremse aus Aluminium

MG 06 Hohlkammerfelge

MG 10 Spinergy SPOX

MG 11 Spinergy LX

MG 15 Infinity Ultralight

MG 31 Right Run 1"

MG 37 Marathon Plus Evolution 1"

MG 100 Graphic

MG 101 Miracle

MG 102 Network

MG 103 Robots

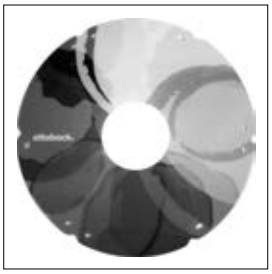

MG 104 Spectrum

MG 54 Greifring gummiert

Information

MG 65 Gekko

MG 63 Curve L (eloxiert)

MG 64 Curve L Grip

MF 35/36/37 4/5/6" Soft-rolle

MF 30/31/32
4/5/6" Vollgummi, schwarz

MF 04 5,5" Softrolle

MF 05 6" Luftlenkrolle

MF 90 Lenkradgabel mit Schraubachse

Otto Bock HealthCare Deutschland GmbH · Max-Näder-Str. 15 · 37115 Duderstadt · T +49 5527 848-3433 · F +49 5527 848-1460