ottobock.

Grundpreis: 3.240 €
(inkl. Seitenteile und Beinstützen)

HMV-Nr.: 18.50.03.5025

Alle Preise in €, gültig vom 01.01.2023 - 31.12.2023
zzgl. 7 % Mwst., bei Ersatzteilen zzgl. 19 % Mwst.

☐ **Kostenvoranschlag**	☐ **Bestellung**
☐ **Sonderbauanlage liegt bei**	
Rechnungsanschrift/Kundennummer	
Lieferanschrift	
Kommission	Name ..... Datum Unterschrift

Ventus

Starrrahmen-Adaptivrollstuhl

Artikel-Nummer: 480A25=00000_K

Grundausstattung

- Aluminiumrohrrahmen
- Starre Achse
- Fußplatte winkel- und höheneinstellbar
- Sitz- und Rückenbespannung Nylon schwarz
- Rückenlehne abklappbar/winkeleinstellbar
- Aluminium-Seitenteile
- Radsturz in 3°-Schritten wählbar
- Hohlkammerfelgen mit Hochdruckbereifung
- Kniehebelbremse

max. Benutzergewicht
SB 28 cm – 44 cm: 100 kg
SB 46 cm – 50 cm: 140 kg

Technische Änderungen und Druckfehler vorbehalten

© Ottobock · 647F416=de_DE-32-2212

Otto Bock HealthCare Deutschland GmbH · Max-Näder-Straße 15 · 37115 Duderstadt · T +49 5527 848-3433 · F +49 5527 848-1460

Rollstuhlmaße*

1 vordere Sitzhöhe (vSH)
= Boden bis Oberkante Sitzbespannung

2 Unterschenkellänge (UL)
= Oberkante Sitzbespannung bis Oberkante Fußplatte
(ohne Berücksichtigung Sitzkissen)

3 hintere Sitzhöhe (hSH)
= Boden bis Oberkante Sitzbespannung

4 Rückenhöhe (RH)
= Oberkante Sitzrohr bis Oberkante Rückenbespannung

5 Sitztiefe (ST)
= Vorderkante Sitzbespannung bis Rückenrohr

6 Sitzbreite (SB)
= Außenkante Rahmenrohr bis Außenkante Rahmenrohr

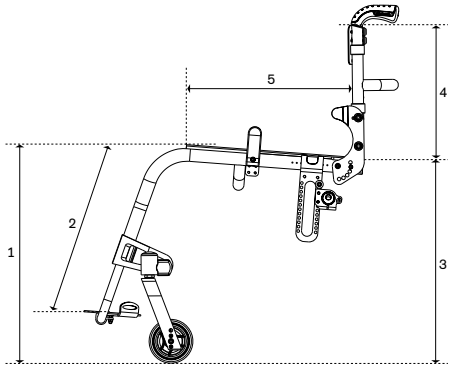

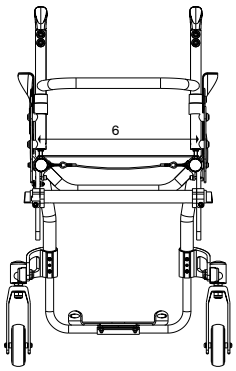

* Die Angaben sollen helfen, eine benutzerorientierte Einstellung der Produkte zu unterstützen. Ottobock garantiert die vertrauliche und rein interne Verwendung dieser Daten.

Erhöhung der Gesamtbreite durch den Radsturz der Antriebsräder (in cm)

Radsturz	22" Antriebsrad	24" Antriebsrad	25" Antriebsrad
3°	< 6	6	> 6
6°	< 12	12	> 12
9°	< 18	18	> 18

Unterschenkellänge (in cm)

Maß von Oberkante Sitzbespannung bis Oberkante Fußplatte	
Kurze UL	32 – 39
UL	39 – 50

Sitzhöhentabellen

Vordere Sitzhöhe (in cm)

	Lenkradgabel		
Lenkradgröße	extra kurz	kurz	lang
4"	42	46 – 49	50 – 52
5"	–	46 – 50	50 – 53
5,5"	–	48 – 51	51 – 54
6"	–	50 – 51	51 – 54

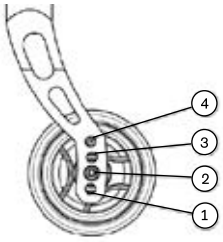

Lenkradgabel

Antriebsradposition (Schwerpunkt)

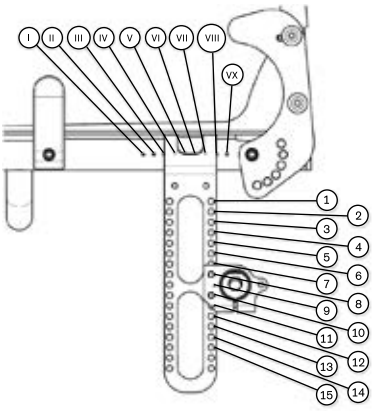

Sitzhöhentabelle

Hintere Sitzhöhe[1)] in cm

Antriebsrad-größe	Achse mit Sturz	Schieber	
		mittel	lang
22"	0°/3°	35 – 44	35 – 49
	6°	34 – 43	34 – 48
	9°	33 – 42	33 – 47
24"	0°/3°	38 – 46	38 – 52
	6°	37 – 46	37 – 51
	9°	36 – 45	36 – 50
25"	0°/3°	39 – 48	39 – 53
	6°	38 – 47	38 – 52
	9°	37 – 46	37 – 51

[1)] Die vordere Sitzhöhe ist abhängig von der gewählten Radgröße, Lenkradgabel und Montageposition Angaben ohne Sitzkissen bei 0° Sitzneigung

Die angegebenen Werte sind theoretisch ermittelte Werte. Max. Abweichung 1 cm. Die vordere Sitzhöhe ist abhängig von der gewählten Radgröße, Lenkradgabel und Montageposition. Bitte Sitzhöhentabelle beachten. Angaben ohne Sitzkissen bei 0° Sitzneigung.

Anbindung Zusatzantriebe			Mehrpreis
MZ20	☐	**Montageset Klaxon 6 km/h**	**–**
MZ21	☐	**Montageset Klaxon 10 km/h**	**–**
MZ22	☐	**Montageset Klaxon 15 km/h**	**–**
MZ08	☐	**Einzelabnahme TÜV**	**212,–***

* Nettopreis

Service			Mehrpreis
481X26=ST120	☐	**Anpassung durch Otto Bock Mitarbeiter vor Ort**	**300,–**

Maßdaten Sitz in cm		
Sitzbreite SB*		☐ 28 ☐ 30 ☐ 32 ☐ 34 ☐ 36 ☐ 38 ☐ 40 ☐ 42 ☐ 44 ☐ 46 ☐ 48 ☐ 50
Sitztiefe ST		☐ 30 ☐ 32 ☐ 34 ☐ 36 ☐ 38 ☐ 40 ☐ 42 ☐ 44 ☐ 46 ☐ 48 ☐ 50
Vordere Sitzhöhe (vSH)		☐ 42 ☐ 43 ☐ 44 ☐ 45 ☐ 46 ☐ 47 ☐ 48 ☐ 49 ☐ 50 ☐ 51 ☐ 52 ☐ 53 ☐ 54
Hintere Sitzhöhe (hSH)		☐ 33 ☐ 34 ☐ 35 ☐ 36 ☐ 37 ☐ 38 ☐ 39 ☐ 40 ☐ 41 ☐ 42 ☐ 43 ☐ 44 ☐ 45 ☐ 46 ☐ 47 ☐ 48 ☐ 49 ☐ 50 ☐ 51 ☐ 52 ☐ 53

* SB Ventus = Abstand zwischen den Seitenteilen

Sitzhöhenmaße in cm

Vorderrahmenwinkel				Mehrpreis
	MA 20	☐	**75°**	**–**
	MA 21	☐	**85°**	**–**

Fußraumverbreiterung/Kröpfung				Mehrpreis
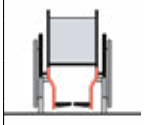	**MA 06**	☐	**4 cm, Fußraumverbreiterung** (bis Sitzbreite 36 cm)	**–**
	MA 14	☐	**0 cm, Kröpfung**	**–**
	MA 15	☐	**2 cm, Kröpfung** (ab SB 32 cm)	**–**
	MA 16	☐	**4 cm, Kröpfung** (ab SB 36 cm)	**–**

Rahmenzubehör			Mehrpreis
MA 51	☐	**Ankipphilfe rechts**	**99,–**
MA 52	☐	**Ankipphilfe links**	**99,–**
MA 55	☐	**Kippschutz rechts**	**150,–**
MA 56	☐	**Kippschutz links**	**150,–**
MA 60	☐	**Rahmenpolster**	**76,–**

Otto Bock HealthCare Deutschland GmbH · Max-Näder-Straße 15 · 37115 Duderstadt · T +49 5527 848-3433 · F +49 5527 848-1460

Lenkräder			(Maße in mm)	Mehrpreis
MF 30	☐	**4" Vollgummi, schwarz**	(100 × 32)	**–**
MF 35	☐	**4" Softrolle, Aluminium**	(100 × 38)	**157,–**
MF 31	☐	**5" Vollgummi, schwarz**	(125 × 32)	**–**
MF 36	☐	**5" Softrolle, Aluminium**	(125 × 38)	**157,–**
MF 04	☐	**5,5" Softrolle, grau**	(140 × 40)	**–**
MF 05	☐	**6" Luft, grau**	(150 × 30)	**–**
MF 32	☐	**6" Vollgummi, schwarz**	(155 × 33)	**–**
MF 37	☐	**6" Softrolle, Aluminium**	(150 × 38)	**157,–**

Lenkradgabeln			Mehrpreis
MF 94	☐	**Lenkradgabeln**	**–**
MX 30	☐	**Froglegs, gefederte Lenkradgabeln**	**444,–**

Länge Gabel			Mehrpreis
MF 80	☐	**Lang**	**–**
MF 81	☐	**Kurz**	**–**
MF 82	☐	**Extra kurz**	**–**

Radstandsverbreiterung			Mehrpreis
MF 99	☐	**10 mm**	**32,–**
MF 99	☐	**15 mm**	**32,–**

Antriebsradgröße			Mehrpreis
MG 01	☐	**22"**	**–**
MG 02	☐	**24"**	**–**
MG 00	☐	**25"**	**–**

Antriebsradposition (Schwerpunkt)

☐ **I** ☐ **II** ☐ **III** ☐ **IV** ☐ **V** ☐ **VI** ☐ **VII** ☐ **VIII** ☐ **IX**
☐ **X** ☐ **XI** ☐ **XII** ☐ **XIII** (nur in Verbindung mit Radstandsverlängerung)

Achse mit Sturz				Mehrpreis
	MG 40	☐	**0°**	**–**
	MG 41	☐	**3°**	**–**
	MG 42	☐	**6°**	**–**
	MG 43	☐	**9°**	**–**

Antriebsradfelge			22"	24"	25"	Mehrpreis
MG 06	☐	**Hohlkammerfelge**	•	•	•	**–**
MG 10	☐	**Spinergy SPOX**		•		**588,–**
MG 11	☐	**Spinergy LX**		•		**729,–**
MG 15	☐	**Infinity Ultralight** (nicht in Verbindung mit MG34 möglich)	•	•	•	**112,–**

Bereifung			22"	24"	25"	Mehrpreis
MG 31	☐	**Schwalbe RightRun 1"**	•	•	•	**–**
MG 34	☐	**PU 1"** (nicht in Verbindung mit MG15 möglich)		•		**–**
MG 341	☐	**PU 1", schwarz** (nicht in Kombination mit MG 15 möglich)		•		**–**
MG 37	☐	**Schwalbe Marathon Plus Evolution 1"**	•	•	•	**50,–**

Antriebsradaufnahme			Mehrpreis
MG 75	☐	**Kurz** (max. hintere SH 43 cm)	–
MG 76	☐	**Mittel** (max. hintere SH 47 cm)	–
MG 77	☐	**Lang** (max. hintere SH 53 cm)	–

Greifreifen			22"	24"	25"	Mehrpreis
MG 52	☐	**Aluminium silber eloxiert, hoch**	•	•	•	–
MG 53	☐	**Aluminium silber eloxiert, tief**	•	•		–
MG 54	☐	**Gummiert, hoch**	•	•	•	268,–
MG 56	☐	**Edelstahl poliert, hoch**	•	•	•	–
MG 57	☐	**Edelstahl poliert, tief**	•	•		–
MG 63	☐	**Curve L** (eloxiert)		•	•	399,–
MG 64	☐	**Curve Grip L** (für Nutzer mit eingeschränkter Greiffunktion)		•	•	425,–
MG 65	☐	**Gekko** (ergonomischer Greifreifen)		•	•	365,–

Greifreifen-Montage			22"	24"	25"	Mehrpreis
MG 70	☐	**Montage eng** (15 mm)	•	•	•	–
MG 71	☐	**Montage weit** (25 mm)	•	•	•	–

Radstandsverlängerung			Mehrpreis
MG 85	☐	**Mit zweiter Achse**	484,–
MG 86	☐	**Einfach**	220,–
MG 46	☐	**Ohne**	–

Zubehör Antriebsrad			Mehrpreis
MG 87	☐	**Hochdruckpumpe, 14 bar**	99,–

Shock Absorber			Mehrpreis
MG 97	☐	**Härtegrad „weich“** (bis 60 kg)	500,–
MG 98	☐	**Härtegrad „mittel“** (61 kg bis 100 kg)	500,–
MG 99	☐	**Härtegrad „hart“** (101 kg bis 140 kg)	500,–

Bremsen			Mehrpreis
MH 13	☐	**Kniehebelbremse, aufgewertet**	–
MH 05	☐	**Scherenbremse aus Aluminium**	196,–

Zubehör Bremsen			Mehrpreis
MH 10	☐	**Bremshebelverlängerung**	41,–

Rückenhöhe in cm

☐ **22,5** ☐ **25** ☐ **27,5** ☐ **30** ☐ **32,5** ☐ **35**
☐ **37,5** ☐ **40** ☐ **42,5** ☐ **45** ☐ **47,5** ☐ **50**

Rückensystem			Mehrpreis
MD 10	☐	**Rückenrohr gerade, klappbar auf Sitzfläche**	–
MD 12	☐	**Rückenrohr gerade, fest**	103,–

Information

MA 51 Ankipphilfe, rechts

MA 56 Kippschutz, links

MG 76 Antriebsradaufnahme, lang (mit Zubehöraufnahme für Kippschutz/ Ankipphilfe)

MG 85 Radstandsverlängerung mit zweiter Achse

MH 13 Kniehebelbremse

MH 05 Scherenbremse aus Aluminium

MD 50 Schiebegriff, Standard, kurz

MD 53 Schiebegriff, teleskopierbar, kurz

ME 56 Schiebegriffe abklappbar

ME 02 Kleiderschutzseitenteil, Aluminium

ME 05 Seitenteil mit Armauflage, höhenverstellbar

MB 03 Beinstütze, durchgehend, winkel- und tiefenverstellbar

MB 06 Fußbügel, starr

MB 73 Seitliche Arretierung

ME 50 Armlehne, gepolstert, höheneinstellbar, wegschwenkbar

Rückenbespannung			Mehrpreis
MD 03	☐	**Bespannung anpassbar, gepolstert**	–
MD 25	☐	**Bespannung höhenverstellbar/anpassbar, inkl. Schiebegriffe lang** (Verstellbereich = 10 cm, ab RH 27,5 cm)	405,–
MD 26	☐	**Bespannung höhenverstellbar/anpassbar, inkl. Schiebegriffe kurz** (Verstellbereich = 10 cm, ab RH 27,5 cm)	405,–
MD 40	☐	**Feste Rückenplatte** (ab RH 30 cm)	145,–

Schiebegriffe			Mehrpreis
MD 50	☐	**Standard kurz** (ab RH 25 cm)	–
MD 51	☐	**Standard lang** (ab RH 25 cm)	–
MD 53	☐	**Teleskopierbar kurz** (ab RH 25 cm)	218,–
MD 52	☐	**Teleskopierbar lang** (ab RH 25 cm)	219,–
MD 55	☐	**Höhenverstellbar/abnehmbar** (ab RH 30 cm)	221,–
MD 56	☐	**Abklappbar** (ab RH 30 cm)	172,–
MD 59	☐	**Ohne**	–

Seitenteile			Mehrpreis
ME 01	☐	**Seitenteil, Aluminium**	–
ME 02	☐	**Kleiderschutz, Aluminium**	168,–
ME 03	☐	**Kleiderschutz, einstellbar, Kunststoff**	116,–
ME 05	☐	**Seitenteil mit Armauflage, höhenverstellbar**	252,–

Zubehör Seitenteile			Mehrpreis
ME 50	☐	**Armlehne gepolstert, höheneinstellbar, wegschwenkbar**	296,–
ME 51	☐	**Neopreneinlage für Kleiderschutz**	24,–

Sitzbespannung			Mehrpreis
MC 13	☐	**Bespannung standard**	–
MC 14	☐	**Bespannung anpassbar**	162,–
MC 19	☐	**Feste Sitzplatte**	176,–

Sitzkissen			Mehrpreis
MC 01	☐	**Sitzkissen Standard** (DI 5 cm)	105,–
MC 02	☐	**Sitzkissen Cubic Foam** (DI 5 cm)	143,–
MC 03	☐	**Livo** (DI 5 cm)	120,–
MC 05	☐	**Sitzkissen Evolight** (DI 6 cm, bis 125 kg)	246,–
MC 20	☐	**Sitzkissen Terra** (DI 10 cm)	197,–
MC 21	☐	**Sitzkissen Terra Aquos** (DI 10 cm)	208,–
MC 22	☐	**Sitzkissen Terra Flair** (DI 10 cm)	550,–
MC 23	☐	**Sitzkissen Cloud** (DI 10 cm)	781,–

Unterschenkellänge in cm (ohne Berücksichtigung Sitzkissen)

Gewünschte Einstellung: (möglicher Einstellbereich 20 – 50 cm)

Auswahl Fußbügel			Mehrpreis
MB 40	☐	**Kurz** (UL 39 – 44 cm)	–
MB 42	☐	**Lang** (UL 39 – 50 cm)	–

Information

MG 100 Graphic

MG 101 Miracle

MG 102 Network

MG 103 Robots

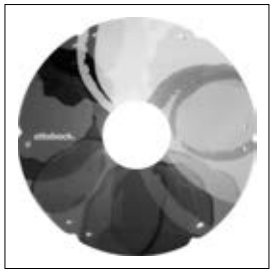

MG 104 Spectrum

MG 10 Spinergy SPOX

MG 11 Spinergy LX

MG 15 Infinity Ultralight

MG 54 Greifring gummiert

MG 65 Gekko

MG 63 Curve L (eloxiert)

MG 64 Curve L Grip

MG 31 Right Run 1"

MG 37 Marathon Plus
Evolution 1"

Beinstützen			Mehrpreis
MB 03	☐	**Durchgehend, winkelverstellbar**	**–**
MB 06	☐	**Fußbügel, starr**	**121,–**
MB 20	☐	**Durchgehend, winkelverstellbar** (für kleine UL: 20 – 39 cm)	**192,–**

Zubehör Beinstützen			Mehrpreis
MB 71	☐	**Beinfixierung** (Wadenband)	**30,–**
MB 73	☐	**Seitliche Arretierung**	**102,–**

Weiteres Zubehör			Mehrpreis
MZ 51	☐	**Sitzgurt mit Metallschloss**	**103,–**
MZ 52	☐	**Werkzeugsatz**	**58,–**

Speichenschutz			Mehrpreis
MG 90	☐	**Speichenschutz, transparent**	**179,–**
MG 100	☐	**Speichenschutz, Motiv Graphic**	**202,–**
MG 101	☐	**Speichenschutz, Motiv Miracle**	**202,–**
MG 102	☐	**Speichenschutz, Motiv Network**	**202,–**
MG 103	☐	**Speichenschutz, Motiv Robots**	**202,–**
MG 104	☐	**Speichenschutz, Motiv Spectrum**	**202,–**

Rahmenfarben			Mehrpreis
001	☐	**Brilliant silber**	**–**
002	☐	**Anthrazit metallic**	**–**
003	☐	**Tiefschwarz RAL 9005**	**–**
004	☐	**Eisblau**	**–**
005	☐	**Sparkle light orange**	**–**
009	☐	**Vinho sparkle**	**–**
010	☐	**Marine blue**	**–**
012	☐	**Sky blue**	**–**
013	☐	**Tiefschwarz RAL 9005 matt**	**–**
014	☐	**Candy red**	**–**
021	☐	**Sparkle granny-smith**	**–**
023	☐	**Weiß RAL 9016**	**–**
027	☐	**Shimano matt**	**–**
032	☐	**Pure metal blue**	**261,–**
033	☐	**Pure metal green**	**261,–**
034	☐	**Pure metal bronze**	**261,–**
035	☐	**Pure metal red**	**261,–**

Sonderzubehör			Mehrpreis
MZ 58	☐	**Tasche für Antriebsräder**	**106,–**
MZ 59	☐	**Tasche für Mobiltelefon**	**26,–**
MZ 89	☐	**Steckachsenschutz**	**10,–**
MZ 93	☐	**Rolli-Rucksack**	**59,–**

Otto Bock HealthCare Deutschland GmbH · Max-Näder-Straße 15 · 37115 Duderstadt · T +49 5527 848-3433 · F +49 5527 848-1460

Technische Daten

Gesamtlänge (in cm)							
Sitztiefe	UL min./ max.	22" Antriebsrad		24" Antriebsrad		25" Antriebsrad	
		Vordere Achsposition	Hintere Achsposition	Vordere Achsposition	Hintere Achsposition	Vordere Achsposition	Hintere Achsposition
30	17	59	67	61,5	69,5	62,5	70,5
	50	66,5	74,5	69	77	70	78
32	17	61	69	63,5	71,5	64,5	72,5
	50	68,5	76,5	71	79	72	80
34	17	63	71	65,5	73,5	66,5	74,5
	50	70,5	78,5	73	81	74	82
36	17	65	73	67,5	75,5	68,5	76,5
	50	72,5	80,5	75	83	76	84
38	17	67	75	69,5	77,5	70,5	78,5
	50	74,5	82,5	77	85	78	86
40	17	69	77	71,5	79,5	72,5	80,5
	50	76,5	84,5	79	87	80	88
42	17	71	79	73,5	81,5	74,5	82,5
	50	78,5	86,5	81	89	82	90
44	17	73	81	75,5	83,5	76,5	84,5
	50	80,5	88,5	83	91	84	92
46	17	75	83	77,5	85,5	78,5	86,5
	50	82,5	90,5	85	93	86	94
48	17	77	85	79,5	87,5	80,5	88,5
	50	84,5	92,5	87	95	88	96
50	17	79	87	81,5	89,5	82,5	90,5
	50	86,5	94,5	89	97	90	98

Mit Radstandsverlängerung hintere Achsposition + 8 cm.

Gesamtbreite bei Anbau Antriebsrad mit Hohlkammerfelge	
28	45
30	47
32	49
34	51
36	53
38	55
40	57
42	59
44	61

Notizen/Anmerkungen

Otto Bock HealthCare Deutschland GmbH · Max-Näder-Straße 15 · 37115 Duderstadt · T +49 5527 848-3433 · F +49 5527 848-1460