TRV Technik und Reha Vertriebs GmbH

Gewerbering 47
D–76287 Rheinstetten

+49 (0)7242 2579 60
+49 (0)7242 2579 610

kundenservice@t-rv.de
www.t-rv.de

Ki Mobility Little Wave "Clik" XP

Firma: _____ Ansprechpartner: _____

Kundennummer: _____ Datum: _____ Straße: _____

❑ Angebot ❑ Bestellung: _____ PLZ: _____ Ort: _____

Kommission: _____ Telefon: _____

Bemerkung: _____ E-Mail: _____

❑ Für diesen Rollstuhl existiert eine weitere Angebots-/Bestellnummer: _____

Little Wave Clik XP _____ **2.995,00 €**
mit mitwachsendem Rahmen. Preis beinhaltet ein Wachstums-Set.
max. Nutzergewicht 75 kg, max. Sitzbreite 46cm

Hilfsmittelnummer: 18.50.03.6019

Stand: Oktober 2022

Rahmen

Sitzbreite

- ❑ 8" (20cm) [CLSWT008] _____ 0 €
  Nicht erhältlich mit 36 - 41cm Sitztiefe
- ❑ 9" (23cm) [CLSWT009] _____ 0 €
  Nicht erhältlich mit 38 - 41cm Sitztiefe
- ❑ 10" (25cm) [CLSWT010] _____ 0 €
  Nicht erhältlich mit 41cm Sitztiefe
- ❑ 11" (28cm) [CLSWT011] _____ 0 €
- ❑ 12" (30,5cm) [CLSWT012] _____ 0 €
- ❑ 13" (33cm) [CLSWT013] _____ 0 €
- ❑ 14" (36cm) [CLSWT014] _____ 0 €
  Nicht erhältlich mit 20cm Sitztiefe
- ❑ 15" (38cm) [CLSWT015] _____ 0 €
  Nicht erhältlich mit 20 -23cm Sitztiefe
- ❑ 16" (41cm) [CLSWT016] _____ 0 €
  Nicht erhältlich mit 20 -25cm Sitztiefe

Sitztiefe

- ❑ 8" (20cm) [CLSDE008] _____ 0 €
- ❑ 9" (23cm) [CLSDE009] _____ 0 €
- ❑ 10" (25cm) [CLSDE010] _____ 0 €
- ❑ 11" (28cm) [CLSDE011] _____ 0 €
- ❑ 12" (30,5cm) [CLSDE012] _____ 0 €
- ❑ 13" (33cm) [CLSDE013] _____ 0 €
- ❑ 14" (36cm) [CLSDE014] _____ 0 €
- ❑ 15" (38cm) [CLSDE015] _____ 0 €
- ❑ 16" (41cm) [CLSDE016] _____ 0 €

Einstellbare Tiefe

Ermöglicht die Vergrößerung der Sitztiefe. Für Einschränkungen siehe Tabelle 2 auf Seite 8.

- ❑ Keine Einstellung hinten [CLAD05] _____ 0 €
- ❑ 2,5cm [CLAD01] _____ 0 €
- ❑ 5cm [CLAD02] _____ 0 €
- ❑ 7,6cm [CLAD03] _____ 0 €

Transit

- ❑ Transiteinheit [CLTRNOPT] _____ 0 €
- ❑ Ohne [CLTRNOP2] _____ 0 €

Abduktionsrahmen

S. Tabelle 1 auf Seite 8

- ❑ Gerader Rahmen [CLOSF002] _____ Std
- ❑ Abduktionsrahmen [CLOSF001] _____ 0 €
  Nicht erhältlich mit 0 und -1 Position der Sitzbespannung

Sitz Option

- ❑ Mitwachsende Sitzbespannung [CLGSS002] _____ 0 €
- ❑ Mitwachsende Sitzplatte [CLGSS001] _____ 310,00 €
- ❑ Ohne Sitz [CLCUS003] _____ 0 €

Position Sitzbespannung

In Position 0 ist die Bespannung ca. 10cm vom vorderen, vertikalen Rahmenrohr entfernt. Die Positionen 1 und 2 verlängern den Abstand um diesen Betrag (in Inch). -1 versetzt den Sitz 2,5cm nach vorne. S. Hinweis D auf 7 für weitere Details und Einschränkungen.

- ❑ 2 [CLSP02] _____ 0 €
- ❑ 1 [CLSP03] _____ 0 €
- ❑ 0 [CLSP01] _____ 0 €
  Nicht erhältlich mit Abduktionsrahmen
- ❑ -1 [CLSP04] _____ 0 €
  Nicht erhältlich mit Abduktionsrahmen

Lenkrollenaufnahme

Bestimmte Kombinationen von Sitztiefe, Schwerpunktposition und Radgröße können eine nach vorne gerichtete Lenkrollenaufnahme erfordern.

- ❑ Vorwärts gerichtete Lenkrollenaufnahme [CLFCW001] _____ 0 €

Vorderer Rahmenwinkel

Winkel zw. vorderem Rahmenrohr und Boden. S. Hinweis C auf Seite 8.

- ❑ 90° [CLFA01] _____ 0 €
- ❑ 85° [CLFA03] _____ 0 €
- ❑ 80° [CLFA02] _____ 0 €

Zertifiziert durch sys zert Systemzertifizierungen ISO 9001

Finanzen:
Volksbank Karlsruhe
IBAN: DE06 6619 0000 0045 2729 07
SWIFT-BIC: GENODE61KA1

Stadtsparkasse Karlsruhe-Ettlingen
IBAN: DE07 6605 0101 0108 2029 61
SWIFT-BIC: KARSDE66XXX

Rechtliches:
GF: Albert Föhrenbühler, Nicole Püschel
Amtsgericht Mannheim HRB 10 83 47
Ust.-ID-Nr.: DE 812107404

Gerichtsstand und Erfüllungsort Rheinstetten
Es gelten unsere AGB.

Gewerbering 47
D–76287 Rheinstetten

+49 (0)7242 2579 60
+49 (0)7242 2579 610

kundenservice@t-rv.de
www.t-rv.de

Ki Mobility Little Wave "Clik" XP

Rückenlehne

Rückenlehne / Höhenbereich / Rückenhöhe

Rücken-lehne	Höhenbereich	Rückenhöhe				
Höhe einstellbar (Standard or 2,5cm Versatz nach innen)	❑ Extra niedrig[1] [CLBOP024]	❑ 23	❑ 25	❑ 28	❑ 30	
	❑ Niedrig [CLBOP025]	❑ 28	❑ 30	❑ 33	❑ 36[1]	
	❑ Mittel [CLBOP026]	❑ 33	❑ 36	❑ 38	❑ 41	
	❑ Hoch [CLBOP027]	❑ 38	❑ 41	❑ 43	❑ 46	
Feste Höhe (Gerade o. 2,5cm Versatz n. innen)	❑ Fest [CLBOP011]	❑ 23[1]	❑ 25[1]	❑ 28[1]	❑ 30	❑ 33
		❑ 36	❑ 38	❑ 41	❑ 43	❑ 46
Feste Höhe 5cm Versatz	❑ Fest 5cm Versatz [CLBOP022]	❑ 28[1]	❑ 30[1]	❑ 33[1]	❑ 36[1]	
		❑ 38	❑ 41	❑ 43		

[1] *Nicht erhältlich mit abklappbaren Schiebegriffen*

Höhenverstellbare Rückenlehne Option

Auswahl benötigt f. höhenverstellb. Rücken. Bei Rücken mit Versatz beträgt dieser 1,2cm, was einen Gesamtversatz von 2,5 cm ergibt.

❑ Standard [CLOBO004] _____ 0 €

❑ 2,5cm Versatz nach innen [CLOBO003] _____ 0 €
Nicht erhältlich mit 20cm Sitzbreite

Feste Höhe der Rückenlehne Option

Auswahl benötigt für Rücken mit fester Höhe. Die 1" Rohre sind kompatibel mit Zubehör-Rücken. Nicht erhältlich mit Rückenpolsterung. 5cm nach innen oder außen versetzte hintere Rückenlehnen sind jeweils um 2,5cm versetzbar, wodurch ein Gesamtversatz von 5cm entsteht. Bei 2,5cm versetzten Rückenlehnen ist der Versatz jeweils 1,25cm nach innen und außen, was einen Gesamtversatz von 2,5cm ergibt.

❑ Gerade [CLOBO004] _____ 0 €

❑ 2,5 cm Versatz nach innen [CLOBO003] _____ 0 €
Nicht erhältlich mit 20cm Sitzbreite

❑ 5 cm Versatz nach innen [CLOBO001] _____ 115,00 €
Nicht erhältlich mit 20cm und 23cm Sitzbreite

❑ 5 cm Versatz nach außen [CLOBO002] _____ 115,00 €
Nicht erhältlich mit klappbaren Armlehnen oder 20cm und 23cm Sitzbreite

Schiebegriffe

❑ Ohne Schiebegriffe [CLBCK008] _____ 0 €

❑ Standard Schiebegriffe [CLBCK004] _____ 0 €

❑ Abklappbare Schiebegriffe [CLBCK006] _____ 130,00 €
Nicht erhältlich mit höhenverstellbaren Rücken mit 23-28cm Höhe oder mit versetzten Rücken mit 28-36cm Höhe

❑ Anschraubbare Schiebegriffe [CLBOP005] _____ 220,00 €
Griffe befinden sich ca. 2,5-5cm über der Rückenhöhe

Schiebegriffe / Montage am Querbügel

Schiebegriffe sind abnehmbar und höhenverstellbar

❑ Schiebebügel [CLBCK009] _____ 220,00 €

❑ Höhenverstellbar, einfach [CLBOP007] _____ 200,00 €

❑ Höhenverstellbar, doppelt [CLBOP006] _____ 390,00 €
Nicht erhältlich mit Schiebegriffen oder 20cm bis 25cm Sitzbreite

Rückenpolster

Nur erhältlich mit höhenverstellbaren Rücken. Wenn sowohl Polster als auch Axiom Rücken ausgewählt werden, wird das Polster verbaut.

Gepolstert mit Klettverschluss, einstellbar
Nicht erhältlich mit Rückenhöhe 43 oder 46 cm in Verbindung mit 20cm bis 23cm Sitzbreite

❑ Standard Bezug [CLBUP001] _____ Std

❑ Atmungsaktiver Mesh-Bezug [CLBUP006] _____ 90,00 €
Nicht erhältlich für Breiten unter 30cm

Spannung einstellbar
Nicht erhältlich mit Schiebegriffen oder 20cm bis 23cm Sitzbreite

❑ Standard Bezug [CLBUP002] _____ 375,00 €
Nicht erhältlich mit 25cm Sitzbreite und 2,5cm Versatz nach innen

❑ Atmungsaktiver Mesh-Bezug [CLBUP007] _____ 460,00 €
Nicht erhältlich für Breiten unter 30cm

❑ Ohne Rückenlehnenpolster [CLBUP003] _____ 0 €

Rückenlehnenwinkel

Standard ist 90° (senkrecht zum Boden). Minus (-°) schließt und Plus (+°) öffnet den Rückenlehnenwinkel.

❑ Std [CLSBA001] ❑ +2° [CLSBA009] ❑ +4° [CLSBA010]
❑ +6° [CLSBA011] ❑ +8° [CLSBA012] ❑ +10° [CLSBA013]
❑ -2° [CLSBA014] ❑ -4° [CLSBA015] ❑ -6° [CLSBA016]
❑ -8° [CLSBA017] ❑ -10° [CLSBA018]

Faltbarer Rücken, Farbe für Entriegelungsband

Gewünschte Farbe auswählen. Ohne Auswahl wird schwarz verwendet

❑ Schwarz [CLSBC008] ❑ Rot [CLSBC005] ❑ Weiß [CLSBC007]
❑ Blau [CLSBC006] ❑ Gelb [CLSBC004] ❑ Orange [CLSBC003]
❑ Grün [CLSBC002] ❑ Rosa [CLSBC001]

Zertifiziert durch sys zert Systemzertifizierungen ISO 9001

Finanzen:
Volksbank Karlsruhe
IBAN: DE06 6619 0000 0045 2729 07
SWIFT-BIC: GENODE61KA1

Stadtsparkasse Karlsruhe-Ettlingen
IBAN: DE07 6605 0101 0108 2029 61
SWIFT-BIC: KARSDE66XXX

Rechtliches:
GF: Albert Föhrenbühler, Nicole Püschel
Amtsgericht Mannheim HRB 10 83 47
Ust.-ID-Nr.: DE 812107404

Gerichtsstand und Erfüllungsort Rheinstetten
Es gelten unsere AGB.

Gewerbering 47
D–76287 Rheinstetten

+49 (0)7242 2579 60
+49 (0)7242 2579 610

kundenservice@t-rv.de
www.t-rv.de

Ki Mobility Little Wave "Clik" XP

Vordere Sitzhöhe und Lenkrollen

Lenkrollengröße / Vorderrahmen / Vordere Sitzhöhe

Wählen Sie die vordere Sitzhöhe und den Vorderrahmenverjüngung in der Reihe mit der gewünschten Lenkrollengröße.
Vordere Sitzhöhe wird vom Boden bis zum oberen Ende des Sitzrohrs an der Vorderseite der Sitzbespannung gemessen. Einstellung von +/- 1,25cm möglich. Siehe Hinweis E auf Seite 8.

Rollengröße	Vordere Sitzhöhe														
3”	❑29	❑30	❑32	❑33	❑34	❑ 36	❑37	❑ 38	❑39	❑41	❑42	❑43	❑44	❑46	❑47
4”	❑32	❑ 33	❑34	❑ 36	❑37	❑ 38	❑39	❑41	❑42	❑43	❑44	❑46	❑47	❑48	❑50
5”	❑34	❑ 36	❑37	❑ 38	❑39	❑41	❑42	❑43	❑44	❑46	❑47	❑48	❑50	❑51	❑52
6”	❑37	❑38	❑39	❑41	❑42	❑43	❑44	❑46	❑47	❑48	❑50	❑51	❑52		

Lenkrollen

			Lenkrollengröße			
		Preis	3”	4”	5”	6”
Lenkrollentyp	0,75” Rollerblade	0 €	❑ [CLCAS002]	❑ [CLCAS004]		
	0,75” Rollerblade, beleuchtet	94,00 €	❑ [CLCAS001]	❑ [CLCAS005]	❑ [CLCAS033]	
	1” Poly	0 €		❑ [CLCAS006]	❑ [CLCAS010]	❑ [CLCAS014]
	1” Poly Aluminum	145,00 €		❑ [CLCAS007]	❑ [CLCAS011]	
	1” Pneumatisch	100,00 €				❑ [CLCAS017]
	1,5” Poly	58,00 €		❑ [CLCAS032]	❑ [CLCAS025]	❑ [CLCAS026]
	1,5” Softrolle Aluminum	225,00 €	❑ [CLCAS003]	❑ [CLCAS009]	❑ [CLCAS013]	❑ [CLCAS016]

Lenkgabeloptionen

❑ Standard Lenkgabel [CLFRK001] ..... Std
❑ Einseitige Lenkgabel [CLFRK003] ..... 200,00 €
❑ Frog Legs Aufhängung [CLCST013] ..... 530,00 €
Nicht im Paket “Farbige Eloxierung” enthalten
- ❑ Nutzergewicht unter 36 kg [CLCST004]
- ❑ Nutzergewicht 36-54,5 kg [CLCST008]
- ❑ Nutzergewicht 54,5-72,5 kg [CLCST009]

Fußstützen

Fußplatten

❑ Aluminum winkelverstellbar [CLFPL006] ..... 115,00 €
Nicht erhältlich mit vorderer Sitzhöhe unter 37cm

❑ Aluminum winkelverstellbar mit Erhöhung [CLFPL007] ..... 220,00 €
Nicht erhältlich mit vordererSitzhöhe unter 37cm

❑ Hochmontiert Aluminum winkelverstellbar [CLFPL008] ..... 190,00 €

❑ Winkelverstellbar, abklappbar [CLFPL012] ..... 220,00 €
Nicht erhältlich mit Fußrasten schmaler 23 cm oder mit vorderer Sitzhöhe unter 38cm s. Hinweis F auf Seite 8.

❑ Hochmontiert Winkelverstellbar, abklappbar [CLFPL011] 315,00 €
Nicht erhältlich mit 41cm Sitzbreite in Verbindung mit versetztem Rahmen.

Länge Sitz bis Fußstütze (in cm, gerundet)

Gemessen von der Vorderkante der Sitzbespannung bis zum oberen Ende der Fußstütze. Empfohlen wird eine Fußstützenlänge, die min. 5cm kürzer ist als die vordere Sitzhöhe. Siehe Hinweis G auf Seite 8.

❑14	❑15	❑17	❑18
❑19	❑20	❑22	❑23
❑24	❑25	❑27	❑28
❑29	❑30	❑32	❑33
❑34	❑36	❑37	❑38
❑39	❑41	❑42	❑43
❑44	❑46		

Hintere Sitzhöhe und Räder

Radgröße / Hintere Sitzhöhe

Wählen Sie die hintere Sitzhöhe in der Reihe der gew. Radgröße. Für eine korrekte Einstellung ist die Auswahl erforderlich, wenn die Hinterräder weggelassen werden. Gemessen vom Boden bis oberes Ende Sitzrohr an der Vorderseite d. Hinterradstütze. Die hintere Sitzhöhe wird auf die Bedürfnisse abgestimmt. S. Hinweis H auf S. 8.

Rad-größe	Hintere Sitzhöhe, in cm gerundet															
18”	❑29[1]	❑ 30	❑32	❑33	❑34	❑36	❑37	❑38	❑39	❑41	❑42	❑43	❑ 44	❑46	❑47	❑48
20”	❑32[1]	❑33	❑34	❑36	❑37	❑38	❑39	❑41	❑42	❑43	❑ 44	❑46	❑47	❑48	❑50	❑51
22”	❑34[1]	❑36	❑37	❑38	❑39	❑41	❑42	❑43	❑ 44	❑46	❑47	❑48	❑50	❑51		
24”	❑37[1]	❑38	❑39	❑41	❑42	❑43	❑44	❑46	❑47	❑48	❑50	❑51				

[1] *Nur erhältlich mit Flachprofilreifen*

Zertifiziert durch sys zert Systemzertifizierungen ISO 9001

Finanzen:
Volksbank Karlsruhe
IBAN: DE06 6619 0000 0045 2729 07
SWIFT-BIC: GENODE61KA1

Stadtsparkasse Karlsruhe-Ettlingen
IBAN: DE07 6605 0101 0108 2029 61
SWIFT-BIC: KARSDE66XXX

Rechtliches:
GF: Albert Föhrenbühler, Nicole Püschel
Amtsgericht Mannheim HRB 10 83 47
Ust.-ID-Nr.: DE 812107404

Gerichtsstand und
Erfüllungsort Rheinstetten
Es gelten unsere AGB.

Gewerbering 47
D-76287 Rheinstetten
+49 (0)7242 2579 60
+49 (0)7242 2579 610
kundenservice@t-rv.de
www.t-rv.de

Ki Mobility Little Wave "Clik" XP

Hintere Sitzhöhe und Räder

Einarmantrieb

❑ Einarmantrieb [CLDRV007] _____ 1.580,00 €

Nur mit 20", 22" und 24" Speichenrädern und Schnellspannachsen erhältlich. Der Speichenradtyp ist exklusiv für den Einarmantrieb. Der Standard-Greifring ist aus eloxiertem Aluminium. Einschränkungen bestehen aufgrund des Hinterradabstands, des Radsturzes und der Auswahl der Armlehnen.

Hinterradgröße:
- ❑ 20" [CLOAD020]
- ❑ 22" [CLOAD022]
- ❑ 24" [CLOAD024]

Antriebsseite: ❑ Links [CLDRV002] ❑ Rechts [CLDRV003]

Antriebstyp:
- ❑ Aluminum [CLDRV004] _____ 0 €
- ❑ Kunststoffbeschichtet [CLDRV005] _ 235,00 €

Hinterradtyp

Keine Auswahl für Einarmantrieb notwendig

Hinterradtyp	Preis	Hinterradgröße 18"	20"	22"	24"
MAXX Performance Speiche	0 €	❑ [CLWH1118]	❑ [CLWH1120]	❑ [CLWH1122]	❑ [CLWH1124]
Mag (schwarz) [CLMWC005]	65,00 €		❑ [CLWHE120]	❑ [CLWHE122]	❑ [CLWHE124]
Mag (Farbig)	120,00 €		❑ [CLWHE120]	❑ [CLWHE122]	
Spinergy Spox	990,00 €		❑ [CLWHE420]	❑ [CLWHE422]	❑ [CLWHE424]
Spinergy LX	1.230,00 €			❑ [CLWHE522]	❑ [CLWHE524]

Spinergy Optionen

Wählen Sie Speichenfarbe und Greifreifenlasche für Spinergy-Räder

Speichenfarbe:
- ❑ Schwarz [CLSSC001]
- ❑ Weiß [CLSSC003]
- ❑ Gelb [CLSSC004]
- ❑ Grün [1] [CLSSC008]
- ❑ Orange [1] [CLSSC009]
- ❑ Rot [CLSSC002]
- ❑ Blau [CLSSC005]
- ❑ Rosa [1] [CLSSC007]
- ❑ Violett [1] [CLSSC012]

[1] *Nur erhältlich mit Spinergy LX*

Greifreifenlasche::

Nur mit aluminiumeloxierten und kunststoffbeschichteten Greifrreifen erhältlich
- ❑ Kurz [CLTAB001] _____ 0 €
- ❑ Lang [CLTAB002] _____ 0 €

Mag (Farbig)

Farbe:
- ❑ Leuchtend Rot [CLMWC001]
- ❑ Blau [CLMWC002]
- ❑ Weiß [CLMWC004]
- ❑ Rosa [CLMWC003]

Hinterradtyp

Volles Profil

- ❑ Straße Pneumatisch 1 3/8" [CLTIR001] _____ Std
- ❑ Vollprofil 1 3/8" [CLTIR002] _____ 90,00 €
- ❑ Pneumatisch, ohne Luftkammer 1 3/8" [CLTIR004] _____ 115,00 €

Flaches Profil

- ❑ Flachprofil 1" [CLTIR003] _____ 90,00 €
- ❑ Sentinel Vollgummireifen 1" [CLTIR005] _____ 115,00 €
  Nicht erhältlich für 18" Räder oder 20"-22" Mag Rad
- ❑ Hochdruck 1" [CLTIR006] _____ 120,00 €
  Nicht erhältlich für Mag Rad oder 18" Räder
- ❑ Schwalbe Marathon Plus Evolution 1" [CLTIR010] _____ 160,00 €
  Nur erhältlich für 24" MAXX Performance oder Spinergy Räder

Greifreifen

Keine Auswahl für Einarmantrieb notwendig

Standard Greifreifen

- ❑ Aluminum Eloxiert [CLHRM001] _____ Std
- ❑ Kunststoffummantelt [CLHRM002] _____ 130,00 €
- ❑ Noppengreifreifen (8 Noppen) [CLHRM003] _____ 380,00 €
  Nur erhältlich mit Vollprofil-Reifen in Kombination mit 22"-24" MAXX Performance oder 24" Mag Rad
- ❑ Ohne Handrim [CLHRM012] _____ 0 €

Natural Fit Greifreifen

Nicht erhältlich für 18"-20" Räder oder 22" Mag Rad. Nicht empfohlen für Mag Rad.

- ❑ Natural Fit LT Standard Grip [CLHRM005] _____ 545,00 €
- ❑ Natural Fit Standard Grip [CLHRM008] _____ 520,00 €
- ❑ Natural Fit LT Super Grip [CLHRM006] _____ 600,00 €
- ❑ Natural Fit Super Grip [CLHRM009] _____ 580,00 €
- ❑ Natural Fit LT ohne Beschichtung [CLHRM004] _____ 465,00 €
- ❑ Natural Fit ohne Beschichtung [CLHRM007] _____ 400,00 €

Greifreifen Option

- ❑ 3M Micro Grip [CLACC006] _____ 80,00 €
  Nicht erhältlich für kunststoffbeschichtete oder Noppengreifreifen

Achse

Keine Auswahl für Trommelbremse notwendig

- ❑ Schnellverschluss [CLAXO003] _____ Std
- ❑ Steckachse mit Tetraentriegelung [CLAXO001] _____ 220,00 €
  Nicht erhältlich für Mag oder Spinergy Räder

Zertifiziert durch sys zert Systemzertifizierungen ISO 9001

Finanzen:
Volksbank Karlsruhe
IBAN: DE06 6619 0000 0045 2729 07
SWIFT-BIC: GENODE61KA1
Stadtsparkasse Karlsruhe-Ettlingen
IBAN: DE07 6605 0101 0108 2029 61
SWIFT-BIC: KARSDE66XXX

Rechtliches:
GF: Albert Föhrenbühler, Nicole Püschel
Amtsgericht Mannheim HRB 10 83 47
Ust.-ID-Nr.: DE 812107404
Gerichtsstand und Erfüllungsort Rheinstetten
Es gelten unsere AGB.

Gewerbering 47
D–76287 Rheinstetten
+49 (0)7242 2579 60
+49 (0)7242 2579 610
kundenservice@t-rv.de
www.t-rv.de

Ki Mobility Little Wave "Clik" XP

Hintere Sitzhöhe und Räder Fortsetzung

Schwerpunkteinstellung

Gemessen von Vorderseite der hinteren Stütze bis Mitte der Hinterachse. 0cm bedeutet, dass sich die Achse direkt unter der hinteren Stütze befindet. Die Einrichtung des Schwerpunkts kann bei bestimmten Konfigurationen eingeschränkt sein. 5cm Mindestschwerpunkt mit 5. Rad und Einarmantrieb und 0cm Mindestschwerpunkt mit Transitoption. Siehe Hinweis I auf Seite 8.

Positionen für Amputierte

- ❑ -3,8cm [CLCGA150]
- ❑ -3,2cm [CLCGA125]
- ❑ -2,5cm [CLCGA100]
- ❑ -1,9cm [CLCGA075]
- ❑ -1,3cm [CLCGA050]
- ❑ -0,6cm [CLCGA025]
- ❑ 0cm [CLCGS000]
- ❑ 0,6cm [CLCGS025]

Standard Positionen

- ❑ 1,3cm [CLCGS050]
- ❑ 1,9cm [CLCGS075]
- ❑ 2,5cm [CLCGS100]
- ❑ 3,2cm [CLCGS125]
- ❑ 2,5cm [CLCGS150]
- ❑ 3,8cm [CLCGS175]
- ❑ 5cm [CLCGS200]
- ❑ 5,7cm [CLCGS225]
- ❑ 6,4cm [CLCGS250]
- ❑ 7cm [CLCGS275]
- ❑ 7,6cm [CLCGS300]
- ❑ 8,3cm [CLCGS325]
- ❑ 8,9cm [CLCGS350]
- ❑ 9,5cm [CLCGS375]
- ❑ 10,2cm [CLCGS400]
- ❑ 10,8cm [CLCGS425]

Hinterradabstand

Mit Abduktionsrahmen min. 3,2cm mit 0°, 2,5cm mit 2° o. 4° und 1,9cm mit 6° o. 8° Sturz. Mit Standardrahmen min. 1,9cm mit 0° Sturz. MagRad und 0° Sturz erfordern min. 2,5 cm Hinterradabstand. Einarmantrieb nicht in Verb. mit 1,3 u. 1,9cm S. Hinweis J auf Seite 8.

- ❑ 1,3cm [CLWS050]
- ❑ 1,9cm [CLWS075]
- ❑ 2,5cm [CLWS100]
- ❑ 3,2cm [CLWS125]
- ❑ 3,8cm [CLWS150]
- ❑ 4,5cm [CLWS175]

Radsturz

Wenn der Ein-Arm-Antrieb gewählt wird, gelten folgende Bedingungen: 6° und 8° nicht verfügbar. 4° nicht verfügbar mit T-Armlehnen. 0° erfordert die Kombination mit einem 5. Rad und Sitzbreiten schmaler als 41cm.

- ❑ 0° [CLWC00]
- ❑ 2° [CLWC02]
- ❑ 4° [CLWC04]
- ❑ 6° [CLWC06]
- ❑ 8° [CLWC08]

Bremsen

Bremsen

- ❑ Druckbremse [CLWLK002] _____ Std
- ❑ Druckbremse, bündig [CLWLK001] _____ 0 €
  Nicht erhältlich m. Sitztiefen unter 28cm oder Abduktionsrahmen
- ❑ Zugbremse [CLWLK003] _____ 0 €
- ❑ Flachprofil-Scherenbremse [CLWLK012] _____ 75,00 €
  Nicht erhältlich m. Flachprofil, Vollprofil, Sentinel Reifen o. versetztem Bügel
- ❑ Kurzhebel-Scherenbremse [CLWLK006] _____ 150,00 €
- ❑ Trommelbremse [CLWLK015] _____ 655,00 €
  Nur mit 20", 22" und 24" MAXX Performance Speichenrädern erhältlich. Nicht erhältlich mit kurzen oder abklappbaren Schiebegriffen, oder Ergo und einzelnem Schiebebügel ohne integrierte Schiebegriffe. Die Achse ist mit Schnellverschluss.

Doppeltrommelbremse _____ 775,00 €
Nur mit 20", 22" und 24" MAXX Performance Speichenrädern erhältlich. Nicht erhältlich mit abklappbaren Schiebegriffen, oder Ergo und einzelnem Schiebebügel ohne integrierte Schiebegriffe. Die Achse ist mit Schnellverschluss.

- ❑ Druckbetätigung [CLWLK016]
- ❑ Zugbetätigung [CLWLK017]

- ❑ Ohne Bremsen [CLWLK008] _____ 0€

Bremsen Optionen

- ❑ Hebelverlängerung [CLWLK004] _____ 90,00 €
  Nur erhältlich für Druck- und Zugbremsen
- ❑ Rückrollstop [CLWLK009] _____ 175,00 €
  Nur erhältlich mit Druckbremse und pneumatischen oder pneumatischen Reifen ohne Luftkammer

Armlehnen

Armlehnen

Höhenverstellbar T-Arm groß (29 - 38cm) ***Neu!***
- ❑ Kurzes Armlehnenpolster [CLARM039] _____ 330,00 €
- ❑ Langes Armlehnenpolster [CLARM040] _____ 330,00 €

Höhenverstellbar T-Arm (22 - 34cm)
Nicht erhältlich mit Sitztiefen kleiner 33cm und Abduktionsrahmen. Radabstand Minimum 3,8cm
- ❑ Kurzes Armlehnenpolster [CLARM003] _____ 330,00 €
- ❑ Langes Armlehnenpolster [CLARM004] _____ 330,00 €

Höhenverstellbar T-Arm, niedrig (17 - 27cm)
Nicht erhältlich mit Sitztiefen kleiner 30cm; mit Abduktionsrahmen min. 33cm. Radabstand Minimum 3,8cm.Wenn die gewünschte Konfiguration nicht verfügbar ist, wird der T-Arm in Standardhöhe verwendet.
- ❑ Kurzes Armlehnenpolster [CLARM022] _____ 330,00 €
- ❑ Langes Armlehnenpolster [CLARM023] _____ 330,00 €

Winkelverstellbar, Ausziehbar und Klappbar
Benötigt Rücken mit fester Höhe. Nicht erhältlich mit Rückenhöhen kleiner 30cm
- ❑ Kurzes Armlehnenpolster [CLARM010] _____ 310,00 €
- ❑ Langes Armlehnenpolster [CLARM011] _____ 310,00 €

- ❑ Höhenverstellbarer Tisch (17 - 25cm) [CLARM014] _____ 270,00 €
  Sitztiefe und Sitzbespannung müssen min. 25cm sein, mit Abduktionsrahmen min. 30cm. Hinterradabstand min. 3,2cm

- ❑ Rohrförmig, hochklappbar [CLARM015] _____ Std
  Nur mit fester Rückenhöhe. Nicht erhältlich mit Armpolstern, Rückenhöhen unter 33cm; mit versetztem Rücken unter 36cm.
- ❑ Schwenkbar, kurz (18-23cm) [CLARM001] _____ 265,00 €
  Nicht erhältlich mit Armpolstern oder nach außen versetzten Rückenlehnen. Wenn nicht verfügbar mit ausgewähtem Hinterrad oder hintere Sitzhöhe wird die lange Ausführng verwendet.
- ❑ Schwenkbar, lang (23-29cm) [CLARM021] _____ 265,00 €
  Nicht erhältlich mit Armpolstern oder nach außen versetzten Rückenlehnen
- ❑ Ohne Armlehne [CLARM007] _____ 0 €

Armpolster

Nicht erhältlich mit rohrförmiger oder Swing Away Armlehne

- ❑ Standard Armpolster [CLARM026] _____ 0 €
- ❑ Wasserfall Armpolster [CLARM020] _____ 30,00 €
  Nicht erhältlich mit winkelverstellbarer, ausziehbarer und klappbarer Armlehne
- ❑ Schaumstoff Griff [CLARM025] _____ 0 €
  Nur erhältlich mit winkelverstellbarer, ausziehbarer und klappbarer Armlehne

Zertifiziert durch sys zert Systemzertifizierungen ISO 9001

Finanzen:
Volksbank Karlsruhe
IBAN: DE06 6619 0000 0045 2729 07
SWIFT-BIC: GENODE61KA1
Stadtsparkasse Karlsruhe-Ettlingen
IBAN: DE07 6605 0101 0108 2029 61
SWIFT-BIC: KARSDE66XXX

Rechtliches:
GF: Albert Föhrenbühler, Nicole Püschel
Amtsgericht Mannheim HRB 10 83 47
Ust.-ID-Nr.: DE 812107404
Gerichtsstand und Erfüllungsort Rheinstetten
Es gelten unsere AGB.

Gewerbering 47
D–76287 Rheinstetten
+49 (0)7242 2579 60
+49 (0)7242 2579 610
kundenservice@t-rv.de
www.t-rv.de

Ki Mobility Little Wave "Clik" XP

Seitenschutz

Nicht erhältlich mit T-Armlehnen oder höhenverstellbarem Tisch

Direktmontage

- ❑ Composit Seitenschutz Erw. (36 - 41cm) [CLSDG002] 170,00 €
  Sitztiefe und Sitzbespannung min. 30cm
- ❑ Composit Seitenschutz Kind (25 - 36cm) [CLSDG001] 170,00 €
  Sitztiefe und Sitzbespannung min. 30cm

Klemmbefestigung

Aluminum verstellbar mit Schaumpolster
Sitztiefe min. 25cm

- ❑ Schwarz Matt [CLSDG017] 360,00 €
- ❑ Passend zur Rahmenfarbe [CLSDG018] 450,00 €
  Nicht erhältlich mit Hydrographien
- ❑ Carbon verstellbar [CLSDG016] 610,00 €
  Sitztiefe min. 25cm

Zubehör

5. Rad

Drehbare, abnehmbare hintere Lenkrolle. Nicht erhältlich mit Kippschutz.

- ❑ Standard [CLATP002] 300,00 €
- ❑ Dynamisch [CLATP004] 300,00 €

Elastomer: ❑ Weich [CLELA001] ❑ Fest [CLELA002]
Beide Elastomere sind im Lieferumfang enthalten; das ausgewählte Elastomer wird eingebaut

Kippschutz

Nicht erhältlich mit 5. Rad

- ❑ Kippschutz [CLATP001] 175,00 €
- ❑ Ohne Kippschutz [CLATP000] 0 €

Wadenband

Nicht erhältlich mit Sitzbreiten 20 o. 23cm

- ❑ Klettverschluss Verstellbar [CLACC002] 50,00 €
- ❑ Gepolsterter Klettverschluss Verstellbar [CLACC003] 80,00 €

Hüftgurt

- ❑ 2,5cm Schnallenverschluss [CLPOB004] 95,00 €
- ❑ 2,5cm Schnallenverschluss, gepolstert [CLPOB005] 200,00 €
- ❑ 3,8cm Schnallenverschluss [CLPOB001] 95,00 €
- ❑ 3,8cm Schnallenverschluss, gepolstert [CLPOB002] 200,00 €
- ❑ 5cm Flugzeugverschluss [CLPOB003] 130,00 €

Gurtbefestigung

- ❑ Ki Mobility Gurt Befestigungsklammer [CLACC023] 40,00 €

Speichenschutz

- ❑ Speichenschutz [CLSPG001] 135,00 €
  Nicht erhältlich für Mag Rad
- ❑ Speichenschutz, schwarz [CLSPG002] 135,00 €
  Nicht erhältlich für 18"-20" Räder oder Mag Rad

Designer Speichenschutz 300,00 €
Nur erhältlich für 20" und 22" Räder. Nicht erhältlich für Mag Rad.

Design:

- ❑ Monster Blau [CLSPG003]
- ❑ Mordsspaß [CLSPG009]
- ❑ Rockige Reptilien [CLSPG007]
- ❑ Süßes Tutu [CLSPG005]
- ❑ Märchengarten [CLSPG006]
- ❑ Roboterspaß [CLSPG004]
- ❑ Super Welpen [CLSPG010]
- ❑ Smoking-Zeit [CLSPG008]

Weiteres Zubehör

- ❑ Werkzeugsatz [CLACC005] 55,00 €
- ❑ Abnehmbare Tasche unter dem Sitz [CLACC015] 58,00 €
- ❑ Ki Mobility Kinder-Rucksack [CLACC026] 80,00 €
- ❑ Ki Mobility Rucksack [CLACC009] 80,00 €
  Beste Passform für Stühle über 25cm Breite
- ❑ Gepäckträger [CLACC025] 100,00 €
- ❑ Stock- und Krückenhalterung [CLACC007] 23,00 €
- ❑ Verdeck mit Anbauteilen [CLACC042] 330,00 €
  s. Abbildung unten

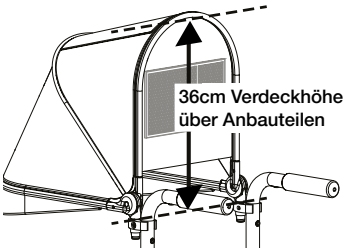

Zertifiziert durch sys zert Systemzertifizierungen ISO 9001

Finanzen:
Volksbank Karlsruhe
IBAN: DE06 6619 0000 0045 2729 07
SWIFT-BIC: GENODE61KA1
Stadtsparkasse Karlsruhe-Ettlingen
IBAN: DE07 6605 0101 0108 2029 61
SWIFT-BIC: KARSDE66XXX

Rechtliches:
GF: Albert Föhrenbühler, Nicole Püschel
Amtsgericht Mannheim HRB 10 83 47
Ust.-ID-Nr.: DE 812107404
Gerichtsstand und Erfüllungsort Rheinstetten
Es gelten unsere AGB.

Gewerbering 47
D–76287 Rheinstetten

+49 (0)7242 2579 60
+49 (0)7242 2579 610

kundenservice@t-rv.de
www.t-rv.de

Ki Mobility Little Wave "Clik" XP

Farbe

Wählen Sie die gewünschte Rahmen- und Akzentfarbe. Die Akzentfarbe wird für die Querstrebe der Rückenlehne und Lenkrollenfaufnahmen verwendet; wenn keine Akzentfarbe ausgewählt wird, wird die Rahmenfarbe verwendet.

Glänzende Rahmenfarbe

- ❑ Schwarz [CLFCS001] 0 €
- ❑ Himmelblau [CLFCS018] 0 €
- ❑ Kaugummi Rosa [CLFCS011] 0 €
- ❑ Bonbon Blau [CLFCS012] 0 €
- ❑ Bonbon Violett [CLFCS010] 0 €
- ❑ Bonbon Rot [CLFCS003] 0 €
- ❑ Kupfer [CLFCS009] 0 €
- ❑ Apfelgrün [CLFCS008] 0 €
- ❑ Orange Metallic [CLFCS032] 0 €
- ❑ Silber [CLFCS026] 0 €
- ❑ Aquamarin [CLFCS027] 0 €
- ❑ Gelb [CLFCS029] 0 €

Matte Rahmenfarbe

- ❑ Graphit Grau [CLFCS031] 0 €
- ❑ Smaragd Grün [CLFCS019] 0 €
- ❑ Burgund Rot [CLFCS021] 0 €
- ❑ Marine Blau [CLFCS016] 0 €
- ❑ Militär Grün [CLFCS025] 0 €
- ❑ Retro Rot [CLFCS022] 0 €
- ❑ Royal Blau [CLFCS023] 0 €
- ❑ Schatten Schwarz [CLFCS015] 0 €
- ❑ Weiches Weiß [CLFCS024] 0 €

Glänzende Akzentfarbe

- ❑ Schwarz [CLFAC001] 0 €
- ❑ Himmelblau [CLFAC018] 0 €
- ❑ Kaugummi Rosa [CLFAC011] 0 €
- ❑ Bonbon Blau [CLFAC012] 0 €
- ❑ Bonbon Violett [CLFAC010] 0 €
- ❑ Bonbon Rot [CLFAC003] 0 €
- ❑ Kupfer [CLFAC009] 0 €
- ❑ Apfelgrün [CLFAC008] 0 €
- ❑ Orange Metallic [CLFAC032] 0 €
- ❑ Silber [CLFAC026] 0 €
- ❑ Aquamarin [CLFAC027] 0 €
- ❑ Gelb [CLFAC029] 0 €

Matte Akzentfarbe

- ❑ Graphit Grau [CLFAC031] 0 €
- ❑ Smaragd Grün [CLFAC019] 0 €
- ❑ Burgund Rot [CLFAC021] 0 €
- ❑ Marine Blau [CLFAC016] 0 €
- ❑ Militär Grün [CLFAC025] 0 €
- ❑ Retro Rot [CLFAC022] 0 €
- ❑ Royal Blau [CLFAC023] 0 €
- ❑ Schatten Schwarz [CLFAC015] 0 €
- ❑ Weiches Weiß [CLFAC024] 0 €

Hydrographie

Nur für den Rahmen erhältlich; bitte wählen Sie die Akzentfarbe auf der linken Seite. Nicht verfügbar mit Transiteinheit.

Hydrographie 820,00 €

- ❑ AOR1 (Wüsten Tarnf.) [CLGIT002]
- ❑ Schlammfarbe [CLGIT010]
- ❑ Carbon[1] [CLGIT008]
- ❑ Pink Tarnf. [CLGIT005]
- ❑ NEXT Tarnf. [CLGIT003]
- ❑ Zebra[1] [CLGIT007]

[1] *Wählen Sie die Hydrographics-Basisfarbe. Zebra nicht in Schwarz erhältlich.*

Hydrographie Basisfarbe 0 €

- ❑ Schwarz [CLGBC001]
- ❑ Apfelgrün [CLGBC004]
- ❑ Violett [CLGBC006]
- ❑ Blau [CLGBC002]
- ❑ Rosa [CLGBC005]
- ❑ Rot [CLGBC007]

Farb-Eloxierung Paket

Wählen Sie die gewünschte Farbe. Wenn keine Auswahl getroffen wird, wird schwarz verwendet. Im Paket enthalten: Rückenlehnenplatten, Sturzrohr, Stützen, Schwerpunktklemmen, Seitenschutzaufnahmen, vordere Lenkradgabeln (Standard oder einseitig) und geteilte Klemme für dynamisches 5. Rad.

- ❑ Schwarz [CLANO001] 0 €
- ❑ Blau [CLANO002] 195,00 €
- ❑ Hellgrün [CLANO003] 195,00 €
- ❑ Orange [CLANO004] 195,00 €
- ❑ Zinn [CLANO005] 195,00 €
- ❑ Rosa [CLANO006] 195,00 €
- ❑ Violett [CLANO007] 195,00 €
- ❑ Rot [CLANO008] 195,00 €
- ❑ Gold [CLANO009] 195,00 €

Zertifiziert durch sys zert Systemzertifizierungen ISO 9001

Finanzen:
Volksbank Karlsruhe
IBAN: DE06 6619 0000 0045 2729 07
SWIFT-BIC: GENODE61KA1

Stadtsparkasse Karlsruhe-Ettlingen
IBAN: DE07 6605 0101 0108 2029 61
SWIFT-BIC: KARSDE66XXX

Rechtliches:
GF: Albert Föhrenbühler, Nicole Püschel
Amtsgericht Mannheim HRB 10 83 47
Ust.-ID-Nr.: DE 812107404

Gerichtsstand und Erfüllungsort Rheinstetten
Es gelten unsere AGB.

Gewerbering 47
D–76287 Rheinstetten

+49 (0)7242 2579 60
+49 (0)7242 2579 610

kundenservice@t-rv.de
www.t-rv.de

Ki Mobility Little Wave "Clik" XP

Hinweise

A. Sitzbreite *s. Diagramm 1*

Gemessen von der Außenseite des Rahmenrohrs auf einer Seite bis zur Außenseite des Rahmenrohrs auf der anderen Seite.

B. Sitztiefe *s. Diagramm 3*

Gemessen von der Vorderseite der hinteren Stütze bis zur Vorderkante der Sitzbespannung. Der Sitzgurt beginnt am Beginn der Biegung an der Vorderseite des Rahmens.

C. Vorderer Rahmenwinkel *s. Diagramm 3*

Winkel zwischen vorderem Sitzrohr und Boden.

D. Position Sitzbespannung *s. Diagramm 2*

In Position 0 ist die Bespannung ca. 10cm vom vorderen Rohr entfernt. Die Positionen 1" und 2" verlängern den Rahmen vor der Bespannung um diesen Betrag (in inch). -1 schiebt den Sitz um 2,5cm weiter nach vorne. Siehe Diagramme 1 und 2 für weitere Einzelheiten.

E. Vordere Sitzhöhe *s. Diagramm 1*

Gemessen vom Boden bis zur Oberkante des Sitzrohrs an der Vorderseite der Sitzbespannung.

F. Fußrastenbreite *s. Diagramm 1*

Gemessen zwischen den Innenseiten der Vorderrohre. Die Fußrastenbreite ist für jede Sitzbreite aufgeführt.

Sitzbreite	Gerader Rahmen (Diagramm 1)	Abduktionsrahmen
20cm	15cm	23cm
23cm	17cm	25cm
25cm	20cm	28cm
28cm	22cm	30cm
30cm	25cm	33cm
33cm	27cm	36cm
36cm	30cm	39cm
39cm	32cm	41cm
41cm	35cm	43cm

G. Länge Sitz bis Fußstütze *s. Diagramm 3*

Gemessen von der Vorderkante der Sitzbespannung bis zum oberen Ende der Fußstütze. Die Länge der Fußstütze sollte mindestens 5cm kürzer sein als die vordere Sitzhöhe.

H. Hintere Sitzhöhe *s. Diagramm 3*

Gemessen vom Boden bis zum oberen Ende des Sitzrohrs an der Vorderseite der hinteren Stütze. Die hintere Sitzhöhe wird den Bedürfnissen angepasst.

I. Schwerpunkteinstellung *s. Diagramm 3*

Gemessen von der Vorderseite der hinteren Stütze bis zur Mitte der Hinterachse. 0cm bedeutet, dass sich die Achse direkt unter der hinteren Stütze befindet.

J. Hinterradabstand *s. Diagramm 1*

Gemessen von der Außenseite der Sitzlehne bis zur Innenseite des Hinterreifens. Einstellbar um 1,25cm zur Einstellung.

Diagramm 1

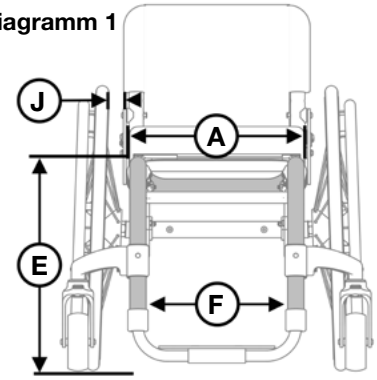

Diagramm 2

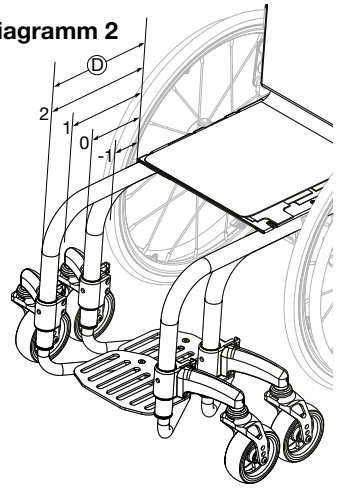

Diagramm 3

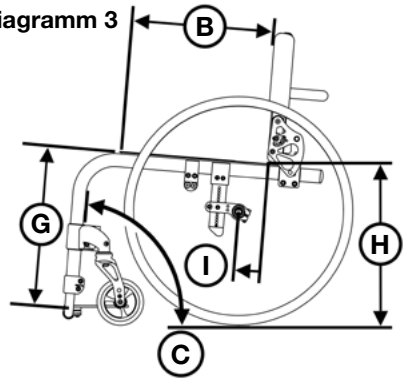

Tabelle 2

Pos. Bespannung / Tiefenverst. / Sitztiefenkompatibilität										
Position Bespannung		-2,5cm, 0			2,5cm			5cm		
Tiefen-verstellung		2,5cm	5cm	7,6cm	2,5cm	5cm	7,6cm	2,5cm	5cm	7,6cm
Sitz-Tiefe	36cm									X
	38cm						X		X	X
	41cm			X		X	X	X	X	X

"X" = Kombination ist nicht erhältlich
-2,5cm Pos. Bespannung, 0 Tiefenverst. u. 20 - 33cm Sitztiefe haben keine Einschränkungen.